BEST BOX

Schmutzwasser-Hebeanlagen

Anlage

Steckerfertige automatisch arbeitende Pumpstation mit Kunststoffsammelbehälter. Tauchpumpe aus Edelstahl, in der VOX-Ausführung mit Vortexrad zu Förderung von Schmutzwasser mit verspinnenden Anteilen für Waschmaschinenanschluss.

Überflurbox

- Druckdicht bis 1,5 bar
- integrierter Aktivkohlefilter
- Edelstahl-Schwimmerhalterung
- integrierte Rückschlagklappe

Unterflurbox

- Pumpe und Behälter mit Z-Zulassung
- mit Gitterrostabdeckung
- Ausrüstung mit Siphon und Sandfang
- Edelstahl-Schwimmerhalterung
- integrierte Rückschlagklappe

Hauptmerkmale

- Pumpe TÜV / GS geprüft
- Pumpe aus CrNi-Stahl 1.4301
- doppelte Radialwellenabdichtung in Ölvorlage, auf einer auswechselbaren Wellenschutzhülse aus Keramik
- Festkörpergröße in der
  - ZERO-Ausführung bis 10 mm
  - VOX-Ausführung bis 18 mm
- automatischer Betrieb (über Schwimmerschalter)
- Pumpe ist dauerbetriebsfest
- integrierte Rückschlagklappe auf der Druckseite
- korrosionsbeständiger und geruchsdichter Sammelbehälter aus Polyethylen

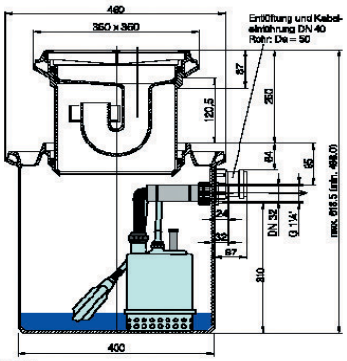

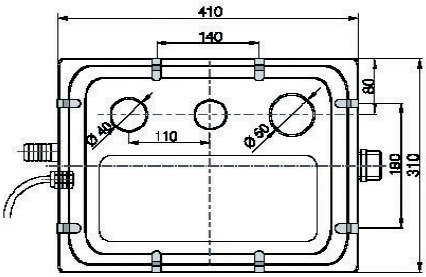

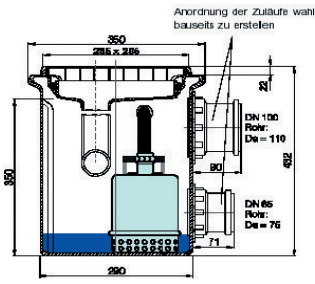

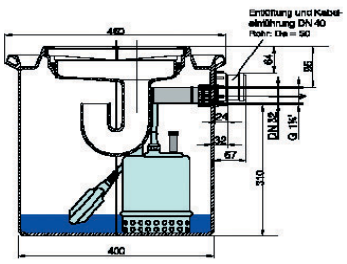

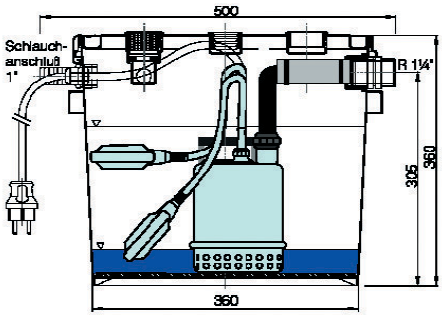

Pumpentype 1~230 V / 50 Hz	kW	Kondensator µF	Stromaufnahme A 1~230 V	Nutzvolumen Über-/ Unterflur	Förderstrom in m³/h	1,5	3,0	4,5	6,0	7,5	9,0	10,2
BEST BOX ZERO	0,43	8,0	1,9	33 l / 20 l	Förderhöhe in m	7,0	6,3	5,3	4,2	2,7	1,0	-
BEST BOX VOX	0,48	8,0	2,0	33 l / 20 l		6,0	5,5	4,8	4,2	3,2	2,4	1,5

Pumpentype 1~230 V / 50 Hz	Artikel Nr. 1~230 V / 50 Hz	Preis €
BEST BOX ZERO Überflur	T 6430000092	
BEST BOX ZERO Unterflur	T 6430000095	
BEST BOX VOX Überflur	T 6430000089	
BEST BOX VOX Unterflur	T 1747158321	

Zubehör Unterflur:

Bezeichnung	Artikel Nr.	Preis €
Abdeckplatte	T 850133001	
Aufsatzstück	T 850133002	
zusätzlicher Anschluss DN 50	T 850133003	
zusätzlicher Anschluss DN 70	T 850133004	
zusätzlicher Anschluss DN 100	T 850133005	